UNDINO

КРАТКОЕ РУКОВОДСТВО ПО ЭКСПЛУАТАЦИИ

IP-видеорегистратор с технологией PoE

8 портовый

Условия безопасной эксплуатации

ВНИМАНИЕ!
Перед тем, как начать использовать изделие, внимательно прочитайте данное руководство по эксплуатации.

ОПАСНОСТЬ ПОРАЖЕНИЯ ЭЛЕКТРИЧЕСКИМ ТОКОМ
Предупреждение о наличии внутри корпуса неизолированных электрических цепей, которые могут представлять опасность для человека. Для снижения риска поражения электрическим током не разбирайте устройство.

ВНИМАНИЕ!
Ремонт и техническое обслуживание изделия должно осуществляться только квалифицированным техническим персоналом.

- Во избежание случаев поражения электрическим током и потери гарантии не разбирайте устройство.
- Не подвергайте устройство ударам и сильным вибрациям.
- Не используйте источники питания, которые по характеристикам отличаются от требуемого.
- Установка данного устройства должна соответствовать всем требованиям безопасности.
- Не используйте дополнительное оборудование, которое не совместимо и не рекомендовано производителем.
- Технические характеристики и дизайн продукта могут быть изменены **без** предварительного уведомления.

Производитель и сертификация

Производитель: Vandsec Electronics Limited No.02, floor 3th, 4# Building, 5th Business Park, Liuwu Village, Long Gang Street, Shen Zhen, China

Срок гарантии: 36 месяцев (подробности в гарантийном талоне)
Сведения о сертификации: запросите копию сертификата соответствия у продавца

Сведения об ограничениях в использовании

Оборудование предназначено для работы в жилых и коммерческих зонах, общественных местах, производственных зонах с малым и средним электро потреблением, без воздействия вредных и опасных производственных факторов. Оборудование предназначено для эксплуатации без постоянного присутствия обслуживающего персонала. Для обеспечения электромагнитной совместимости устройство должно быть установлено согласно инструкциям, описанным в настоящем руководстве. Устройство не требует какого-либо монтажа или дополнительной фиксации. Устройство требует бережного обращения, оберегайте его от воздействия пыли, грязи, ударов, влаги, огня и т.д.

Правила и условия хранения, транспортировки, реализации и утилизации

Сведения об утилизации: Видеорегистратор не содержит в своём составе опасных или ядовитых веществ, способных нанести вред здоровью человека или окружающей среде, и не представляет опасности для жизни и здоровья людей и окружающей среды по окончании срока службы. Утилизация изделия может производиться по правилам утилизации общепромышленных отходов.

Транспортировка и хранение: Видеорегистраторы в транспортной таре перевозятся любым видом крытых транспортных средств (в железнодорожных вагонах, закрытых автомашинах, трюмах и отсеках судов, герметизированных отапливаемых отсеках самолетов и т. д.) в соответствии с требованиями действующих нормативных документов. Обязательным условием транспортировки является устойчивое положение исключающее возможность смещения коробок и удары друг о друга.
Предприятие-изготовитель гарантирует соответствие видеорегистратора требованиям технических условий при соблюдении потребителем условий транспортирования, хранения, монтажа и эксплуатации.

Хранение видеорегистратора в упаковке должно соответствовать условиям 2 по ГОСТ 15150-69.

В случае выявления неисправности, в течение гарантийного срока эксплуатации, предприятие-изготовитель производит безвозмездный ремонт или замену видеорегистратора. Предприятие-изготовитель не несет ответственности и не возмещает ущерба, возникшего по вине потребителя, при несоблюдении правил эксплуатации.

1. Технические характеристики

МОДЕЛЬ		Undino
Система	Тип ОС	Embedded Linux
	Функционал	Пентаплекс
	DSP-процессор	Novatek
Входы/выходы	Видеовыходы	1 HDMI, 1 VGA
	Аудио входы/выходы	0/1 (jack 3.5)
	Тревожные входы/выходы	0/0
	Послед. интерфейсы	нет
	USB-порты	2 x USB2.0
	Сетевой интерфейс	1xRJ-45, Ethernet 10/100 Мб, 8xRJ-45 POE
Запись	Компрессия видео/аудио	H.265/H.264
	IP-каналы	2Мп / 4Мп / 5Мп / 8Мп
	Скорость зап.	до 25 к/с
	Одновр.воспр.	1 канал - просмотр архива
	Режимы записи	Постоянно/По расписанию/По движению
Архив	Жёсткие диски	1 SATA (до 14Тб)
	Архивация	USB, по сети
Сеть	Протоколы	ONVIF, Cloud(P2P), TCP/IP, HTTP, DHCP, PPPoE, FTP, DDNS, NTP, RTSP, SMTP, ARSP
	Удалённый доступ	Web-интерфейс; ПО для Windows, MacOS, Android, iOS
Прочее	Управление	USB-мышь, по сети
Эксплу-атация	Питание	DC 48-52 Вольта
	Температура эксплуатации	0...+55°C
	Материал	Металл + пластик
	Габаритные размеры	233×300×45мм

2. Описание

2.1 Назначение

Цифровой видеорегистратор Undino с 8 POE портами.
Благодарим Вас за выбор гибридного видеорегистратора Undino.
Данное руководство пользователя разработано как справочное пособие для установки и управления системой видеонаблюдения. Здесь Вы можете Найти информацию о технических характеристиках и функциональных особенностях видеорегистратора, а также информацию об интерфейсах устройства.
Цифровой видеорегистратор предназначен для записи и отображения видеопотока с IP-камер видеонаблюдения, а также воспроизведения видеопотока из архива, если подключен жесткий диск. Видеорегистратор позволяет осуществлять резервирование видеоархива на внешние носители информации и на компьютер с помощью специальной программы.
Для отображения видеоданных на мониторе регистратор оснащен двумя видеовыходами HDMI и VGA.
Регистратор построен на базе высокопроизводительного процессора с возможностью подключения камер видеонаблюдения с максимальным разрешением 2592x1944 пикселей (5 мегапикселей)

2.2 Комплектация

№	НАИМЕНОВАНИЕ	№	НАИМЕНОВАНИЕ
1	Видеорегистратор	5	Сетевой кабель
2	Пульт ДУ (опция)	6	Клеммные колодки (опция)
3	USB-мышь	7	Винты для крепления жёстких дисков
4	Внешний блок питания (DC 52 В, 2.3А)	8	Краткое руководство по эксплуатации и гарантийный талон

2.3 Передняя панель

№	ОПИСАНИЕ	№	ОПИСАНИЕ
1	Световой индикатор питания		
2	Световой индикатор тревоги		
3	Световой индикатор работы жёсткого диска		

2.5 Задняя панель

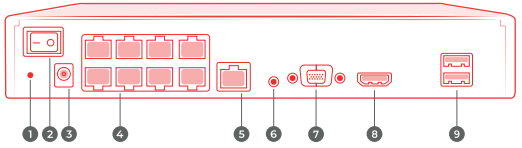

№	ОПИСАНИЕ	№	ОПИСАНИЕ
1	Контакт для заземления	6	Аудио выход jack3.5
2	Кнопка вкл./выкл питания	7	VGA видеовыход
3	Гнездо питания DC 52В	8	HDMI видеовыход
4	Видеовходы RJ-45 с POE	9	USB порты
5	Сетевой разъём RJ-45		

!!! В зависимости от модели разъёмы на задней панели могут отличаться. См. технические характеристики.

2.4 Конструктив платы

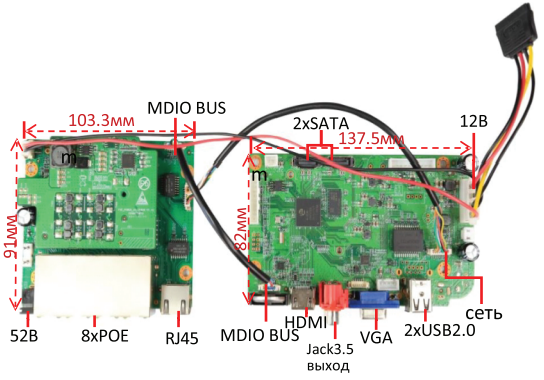

3. Установка жёстких дисков

!!! Жесткие диски не входят в комплект и приобретаются отдельно.

Процесс установки жёсткого диска следующий:

1)Убедитесь, что устройство обесточено.
2)Открутите винты, фиксирующие крышку.
3)Снимите крышку.
4)Установите жёсткий диск и зафиксируйте винтами
5)Подключите жёсткий диск (DATA и питание).
6)Установите крышку обратно и зафиксируйте её винтами

После запуска устройства требуется отформатировать жёсткий диск.